S1

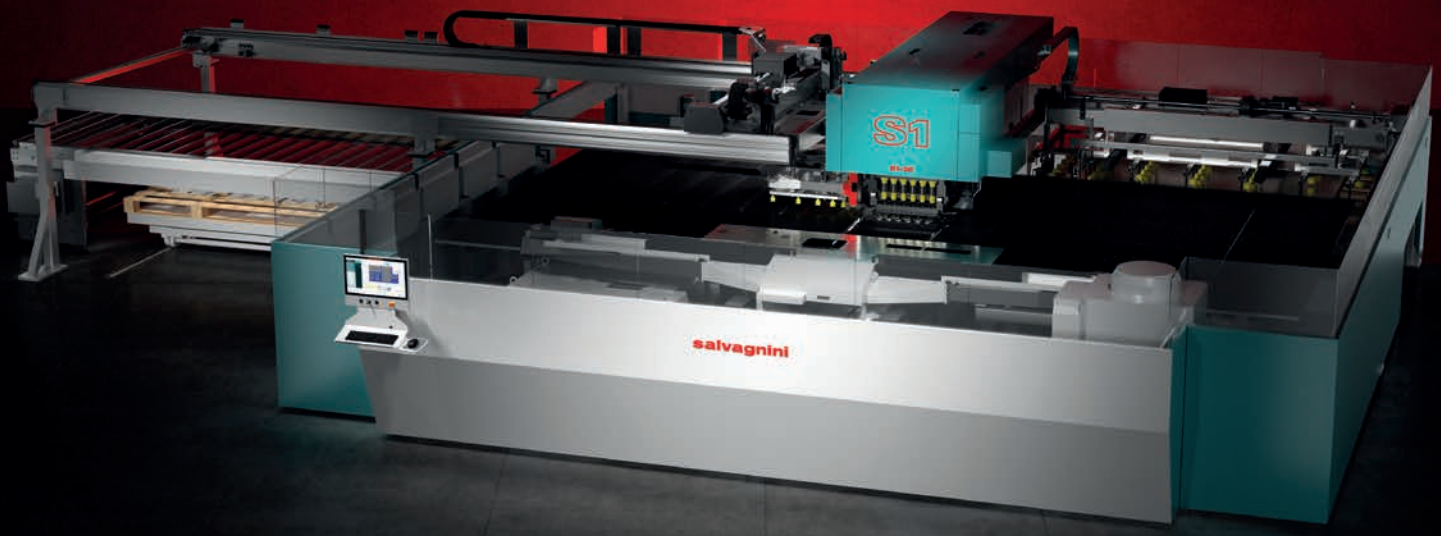

Stantsi-laseri kombimasin

salvagnini

CHANGE

Milliste väljakutsetega seisavad ettevõtted silmitsi täna?

Pidevalt arenevas turus konkurentsivõimeliseks jäämiseks peavad ettevõtted toime tulema paljude väljakutsetega. Nende hulka kuuluvad:

1. Vajadus automatiseerida teabe jagamist, et luua **säästlik ja veakindel tootmiskeskkond,** integreerides ettevõtte ERP/MRP-süsteemid tootmisjuhtimise protsessitarkvaraga. 2. Kasvav vajadus **suurendada tootmissüsteemide autonoomsust ja tõhusust**, automatiseerides laadimise, mahalaadimise ja sorteerimise.
3. Lõpuks, et programmeerimisest ei saaks tootmise kitsaskohta, on eesmärk **võtta kasutusele lihtsad ja kiired kontori-tarkvaralahendused,** mis muudavad protseduurid säästlikumaks ja parandavad üldist tõhusust.

Kuidas Salvagnini stantsimist mõistab? Salvagnini jaoks on stantsimine alati **kombineeritud vormimis- ja detailide eraldamise protsess,** kus eraldamine toimub kas kääride või laseriga. Detailide eraldamine võimaldab integreerida stantsimismasina **kaasaegsesse ja tõhusasse tootmisvoogu.**

Kuidas investeeringut õigustada?

Tänapäeva tootmises sõltub stantsimismasina roll tootest: **toodetavad detailid, nende geomeetria, vajalikud töötlused ja nõutav tootlikkus** määravad kõige sobivama tehnoloogilise lahenduse. Laseri paindlikkus, suurem lõikekiirus ja fiibertehnoloogia mitmekülgsus on suurendanud huvi stantsi-laseri kombimasinate, näiteks S1 vastu. S1 on tõeline töökeskus, mis stantsib, vormib, keermestab, lõikab ja eraldab detaile. Tootlikkus on tagatud, sest süsteem toodab valmisdetaile automaatselt, ilma ümberhaaramise ja/või ümberseadistamiseta. S1 optimeerib tootmisprotsessi ja vähendab raiskamist, koondades erinevad toimingud ühte tööetappi ning minimeerides vahepealset käsitsemist ja operaatori sekkumist. Konkurentsivõimeline lahendus ettevõtetele, kes otsivad tootlikkust, paindlikkust, reageerimisvõimet ja tõhusust.

Salvagnini © 2026 kõik õigused kaitstud

Protsessi tõhusus.

Milline on S1 tootlikkuse valem? S1 ühendab stantsimise ja lõikamise ning haldab automaatselt ümberpaigutamist ja eraldamist. Patenteeritud mitmetemplilise pea abil on tööriistad paigutuste ja mitmikdetailide jaoks alati kättesaadavad, ilma tsüklisisese ümberseadistamise ja käsitsi sekkumiseta. Tööriistade juhitav käik **laiendab võimalike töötluste valikut**, sh astmestamist, ribistamist ja keermestamist.

Kuidas ühendada tootlikkus ja paindlikkus?
Tavapärasel stantsimisel sõltuvad tootlikkus ja paindlikkus tsüklisiseste tööriistavahetuste arvust ning lehe liigutamise ajast revolverpea või üksiktempli all, millele lisandub järgneva sorteerimise aeg. S1 seevastu ühendab algusest peale **tootlikkuse ja paindlikkuse**. **Tootlikkuse** maksimeerivad arenenud hübriidtehnoloogiaga mitmetempliline pea, mille tööriistad on alati kättesaadavad, ning muudetava seadistusega kahe kelguga manipulaator, mis tagab maksimaalse ligipääsu kogu lehele. Need ainulaadsed lahendused parandavad ka S1 **paindlikkust**, sest – olenemata töödeldavast geomeetriast ja materjalist – ei ole vaja ümberseadistamist ning suuri partiisid, komplekte ja üksiktooteid saab toota sama lihtsalt. Stantsimis- ja lõikeprogrammide loomise tarkvara STREAM.COMBI sisaldab ettevõtte oma algoritme paigutuste ja detailide optimeerimiseks, vähendades jäätmeid ja parandades jõudlust. STREAM.COMBI lihtsustab parima tootmisstrateegia valikut ja programmeerija tööd tänu lihtsale ja vahetule kasutajaliidesele ning automaatse programmeerimise, interaktiivse tööprotsessi redigeerimise ja simulatsiooni funktsioonidele.

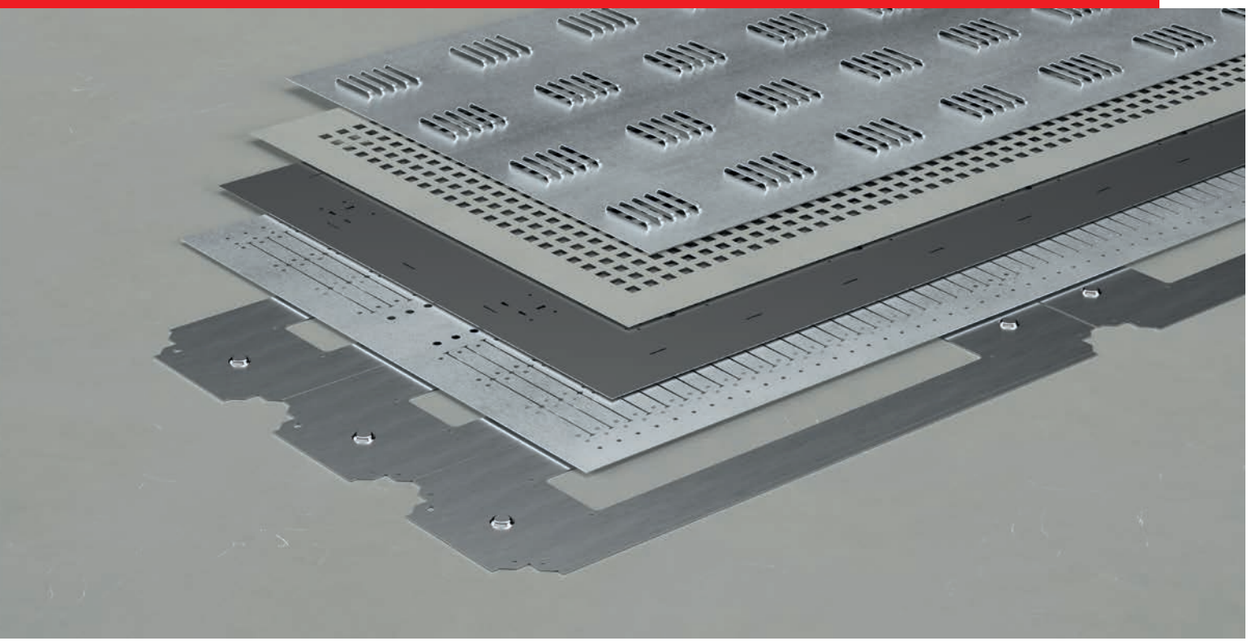

salvagnini

Salvagnini hübriidtehnoloogia: suur jõudlus, väike tarbimine

Salvagnini on alati püüdnud pakkuda väikese keskkonnamõjuga lahendusi, tagades operaatori maksimaalse ohutuse ja ressursside optimaalse kasutuse.

ENERGIATARBIMINE

S1 kasutab mitmesuguseid lahendusi, mis vähendavad tarbimist, tagades sama jõudluse ja töökindluse.

Täiustatud hübriidajamid

S1 on varustatud täiustatud hübriidajamitega – ettevõtte oma lahendusega, mis vähendab keskmist tarbimist kuni 20% võrreldes vastavate elektriliste lahendustega. See originaalne lahendus on võimaldanud kõrvaldada mehaanilised osad ja lihtsustada konstruktsiooni: puudub elektriajamite liikuvate osade kulumisest tingitud hooldus ning jõudlus on äärmiselt stabiilne, koormustestides 100%. Lisaks ei vaja see lahendus jahutussüsteemi, kuna puuduvad liikuvad osad, mis võiksid üle kuumeneda, mis vähendab tarbimist veelgi – täna on see stantsi-laseri kombimasinate turul madalaim.

ERGONOOMILINE DISAIN

Pea on väga hästi ligipääsetav lihtsaks ja kiireks tööriistavahetuseks ja eemaldamiseks, vastates nii kasutajate soovidele kui ka kehtivate standardite ergonoomikanõuetele.

Salvagnini © 2026 kõik õigused kaitstud

Adaptiivne hübriidne stantsi-laseri kombimasin.

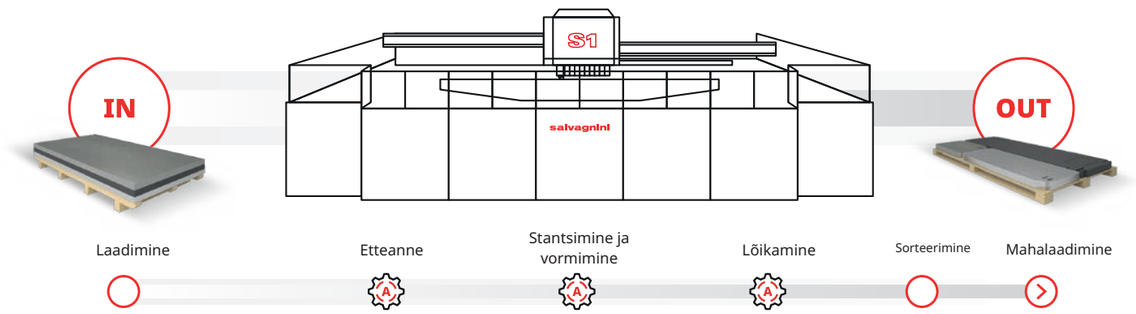

S1 erinevad laadimis-/mahalaadimislahendused ja arenenud programmeerimine vastavad **erinevatele tootmis- vajadustele**.

Milline on S1 minimaalne automatiseerituse tase?

Põhikonfiguratsioonis on S1 poolautomaatne lahendus: operaator asetab lehe käsitsi töölauale ja eemaldab selle pärast töötlemist. Manipulaator haldab kogu töötsükli vältel automaatselt ja ülima täpsusega kõiki ümberpaigutusi.

Salvagnini pakub **etteande- ja mahalaadimislahendusi** kasvava automatiseerituse tasemega, mis võimaldavad mehitamata töötlemist, optimeerides iga tööetappi ja soodustades mitme tehnoloogiaga töötluse integreerimist liini või süsteemi.

AUTOMAATIKA	TOOTMISSTRATEEGIA	KONFIGURATSIOON
Automaatne laadimine ja mahalaadimine, käsitsi sorteerimine	Detailid (mitmikud ja paigutused) mikroühendustega skeleti küljes.	Iseseisev (UC)
Automaatne laadimine ja mahalaadimine, automaatne sorteerimine	Detailid (mitmikud ja paigutused) eraldatakse skeletist automaatselt.	Iseseisev (TM/UC või TML/UC)
Automaatne laadimine ja mahalaadimine, automaatne sorteerimine liinis	Detailid (mitmikud ja paigutused) eraldatakse skeletist automaatselt ja liinis.	Liinis TML/ PCU

salvagnini

Millal on S1 parim valik?

S1 ei ole lõikefunktsiooniga stantsimismasin ega laser, vaid kahe erineva tehnoloogia kombinatsioon koos täiustatud tsüklitega, mis optimeerivad tooriku liikumisi. Kõige sobivama tehnoloogia ja automaatikalahenduse valiku määravad toodetavad detailid, nende geomeetria, materjalid, paksused, vajalikud töötlused ja nõutav tootlikkus: S1 valiku otsust tuleb hinnata nende kriteeriumide alusel.

Kuidas tõhusust taastada?

Lisaks lahendustele, mis optimeerivad iga toimingu tõhusust, pakub Salvagnini **automaatikat ja protsessitarkvara**, mis kogu tootmisvoogu sobivalt korraldades aitavad **saavutada suurema autonoomsuse** mehitamata tööks, vähendades tööjõukulude mõju ja lühendades investeeringu tasuvusaega.

Kuidas maksimeerida autonoomsust? Salvagnini pakub laia valikut **tornladusid** ja **automaatseid laadimis-, mahalaadimis- ja sorteerimisseadmeid**, mis koos suurendavad süsteemi autonoomsust ja tõhusust. Nende seadmete abil on just-in-time töödeks alati saadaval erinevad materjalid ja paksused, lehtede etteande ooteajad on minimaalsed ning inimese sekkumisest tingitud vigade või materjali kahjustamise oht väheneb. Need on modulaarsed ja kohandatavad lahendused, mida saab laiendada ja/või muuta ka pärast esmast paigaldust.

Milline konfiguratsioon on parim?

S1 on saadaval kahes suuruses 3 või 4 meetri pikkuste lehtede töötlemiseks. Mõlemat mudelit saab konfigureerida, valides arvukate laadimis-/mahalaadimisautomaatikate seast. Mudel valitakse **põhjaliku teostatavusuuringu** alusel. Salvagnini spetsialistid aitavad igal kliendil määrata tema tootmisvajadustele sobivaima konfiguratsiooni, hinnates mitmeid tegureid, sh rakendusvaldkonda, tootmisstrateegiat ja tootevalikut.

Milliste väljakutsetega seisavad silmitsi homsed ettevõtted? Need väljakutsed puudutavad eelkõige **autonoomsuse ja tõhususe taastamist**. Laadimise, mahalaadimise ja sorteerimise automatiseerimine toob kasu kogu tootmisahelale. Lihtne ja kiire kontoritarkvara vähendab ohtu, et programmeerimine muutub tootmise kitsaskohaks. ERP/MRP ja tootmisjuhtimise protsessitarkvara integreerimine automatiseerib teabe jagamist, aidates luua säästliku ja veakindla tootmiskeskkonna.

Salvagnini © 2026 kõik õigused kaitstud

Tipptasemel lahendus.

Protsessi tõhusus S1 stantsi-laseri kombimasin **maksimeerib protsessi tõhususe**: kõik stantsimis-, vormimis- ja eraldamistoimingud on automaatsed ja neid teeb üks süsteem, mis kõrvaldab pooltooted, ei vaja käsitsi sekkumist ja tagab ülima korratavuse.

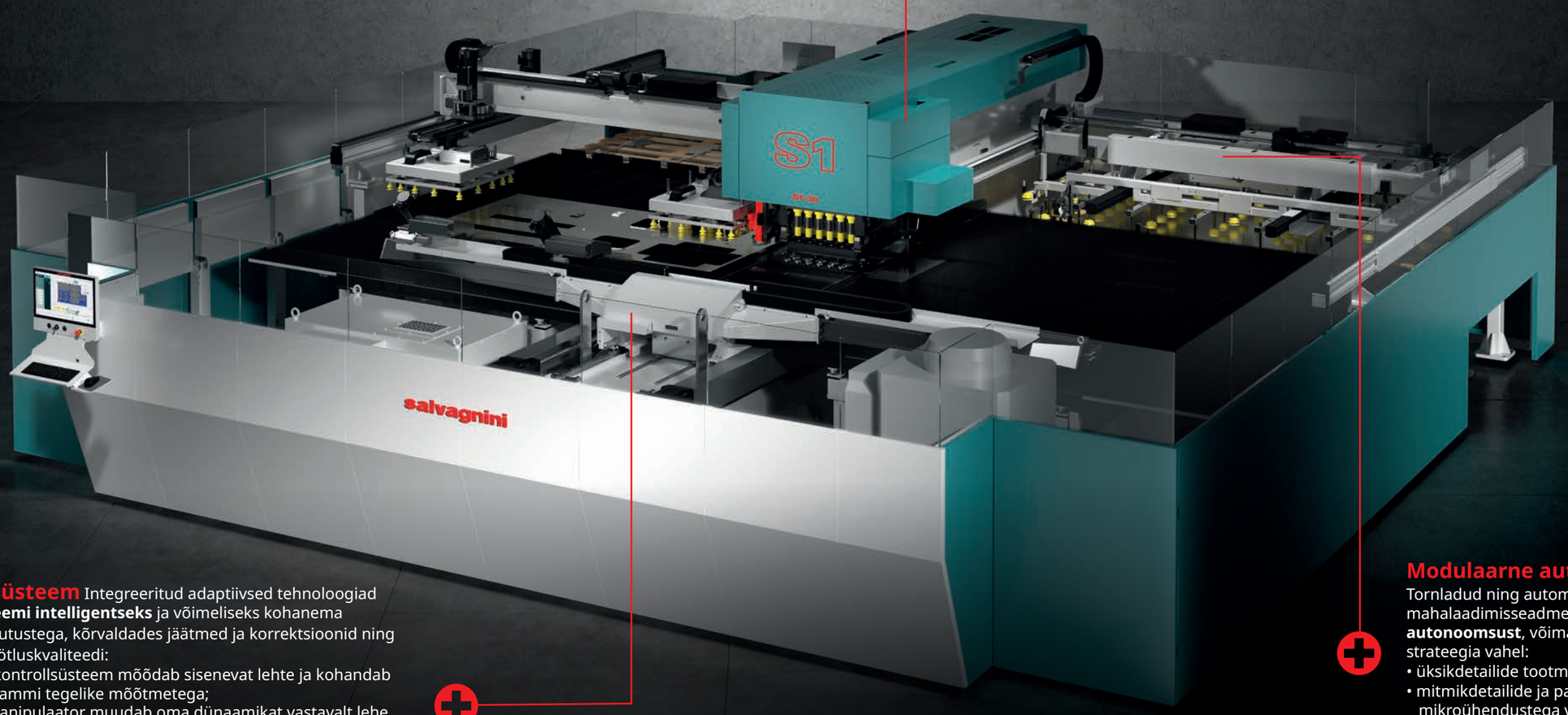

Adaptiivne süsteem Integreeritud adaptiivsed tehnoloogiad **muudavad süsteemi intelligentseks** ja võimeliseks kohanema automaatselt muutustega, kõrvaldades jäätmed ja korrektsioonid ning tagades kõrge töötluskvaliteedi:

- tsentreerimise kontrollsüsteem mõõdab sisenevat lehte ja kohandab vajadusel programmi tegelike mõõtmetega;
- kahe kelguga manipulaator muudab oma dünaamikat vastavalt lehe mõõtmetele ja kaalule;
- automaatne süsteem kontrollib manipulaatori telgede soojuspaisumist ja kompenseerib kõik muutused, tagades ülima positsioneerimistäpsuse;
- juhitava laskumisega tööriista liikumisajam lühendab tsükliaegu ja parandab stantsimise kvaliteeti.

Modulaarne automaatika
Tornladud ning automaatsed laadimis-/mahalaadimisseadmed **suurendavad süsteemi autonoomsust**, võimaldades valida mitme strateegia vahel:

- üksikdetailide tootmine;
- mitmikdetailide ja paigutuste tootmine mikroühendustega või eraldatult, säilitades jäägid ja laadides skeleti maha;
- mitmikdetailide ja eraldatud paigutuste tootmine koos skeleti purustamisega.

Guido Salvagnini poolt 1978. aastal loodud mitmetempliline stantsimismasin on algusest peale välja töötatud integreerimiseks automaatsetesse tootmissüsteemidesse.

Salvagnini © 2026 kõik õigused kaitstud

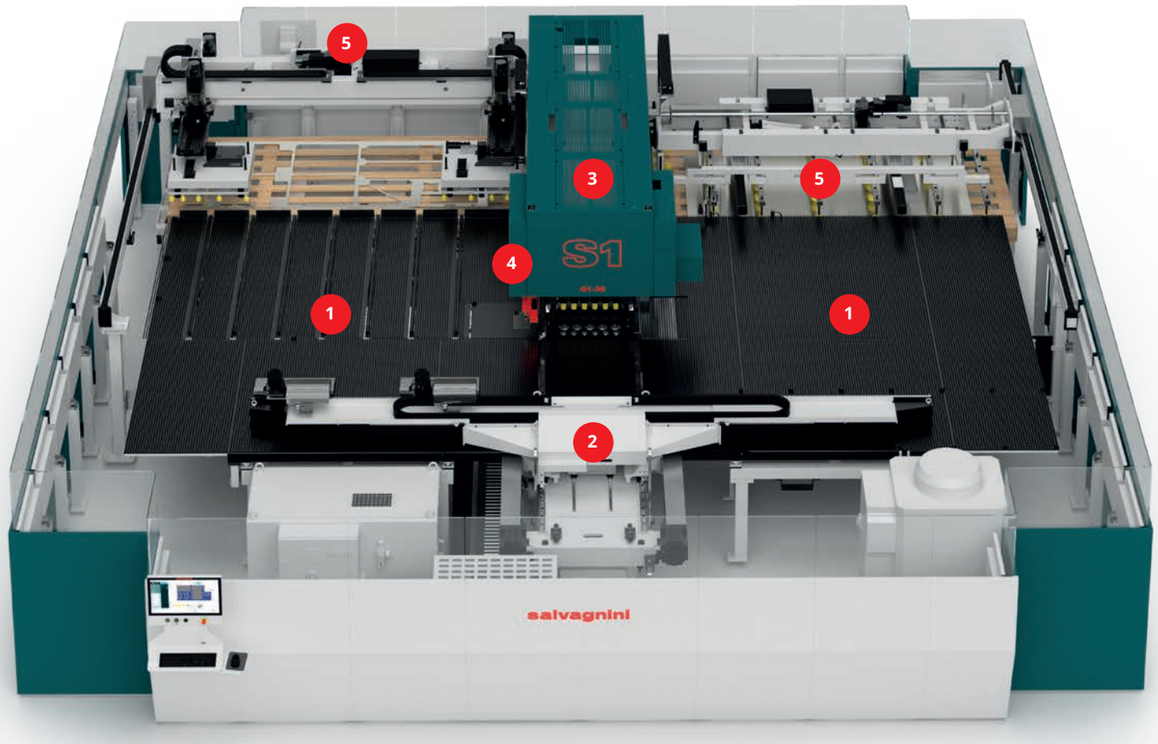

Jõudlus, mis on suurem kui osade summa.

1. Töölaud
2. Manipulaator
3. Mitmetempliline pea
4. Laserpea
5. Automaatika

Suured ja mitmekülgsed töölauad

Müravaba töö tagamiseks harjadega kaetud töölaud sisaldab sisenevate lehtede tsentreerimisseadet. Kui tuvastatud laius on oodatust suurem, kohandab programm uue mõõtme toorikule.

Mõõtmed võimaldavad mahutada maksimaalse lehe kõigis töötlusetappides.

Töölaua all on ruumi ühele või mitmele kastile kvaliteetsete detailide mahalaadimiseks, maksimaalse suurusega 250x250 mm.

Töölaua paremale või vasakule küljele on integreeritud lisavarustusena konveier sisenevatele toorikutele või väljuvatele töödeldud lehtedele.

TEHNILISED ANDMED		
Mudelid	**S1.30**	**S1.40**
Max lehe mõõtmed (mm)	3048 x 1524	4064 x 1524
Min lehe mõõtmed (mm)	670 x 400	670 x 400

TEHNILISED ANDMED		
	Stantsimine	**Laserlõikus**
Tehnoloogia	Mitmetempliline pea	Fiiberlaser
Allika võimsus (W)	-	3000-4000
Abigaas	-	Lämmastik, suruõhk
Max materjali paksus (mm)		
Alumiinium, UTS 265 N/mm²	5.0	5.0
Teras, UTS 410 N/mm²	5.0	5.0
Roostevaba teras, UTS 660 N/mm²	5.0	5.0
Min materjali paksus (mm)	0.5	0.5

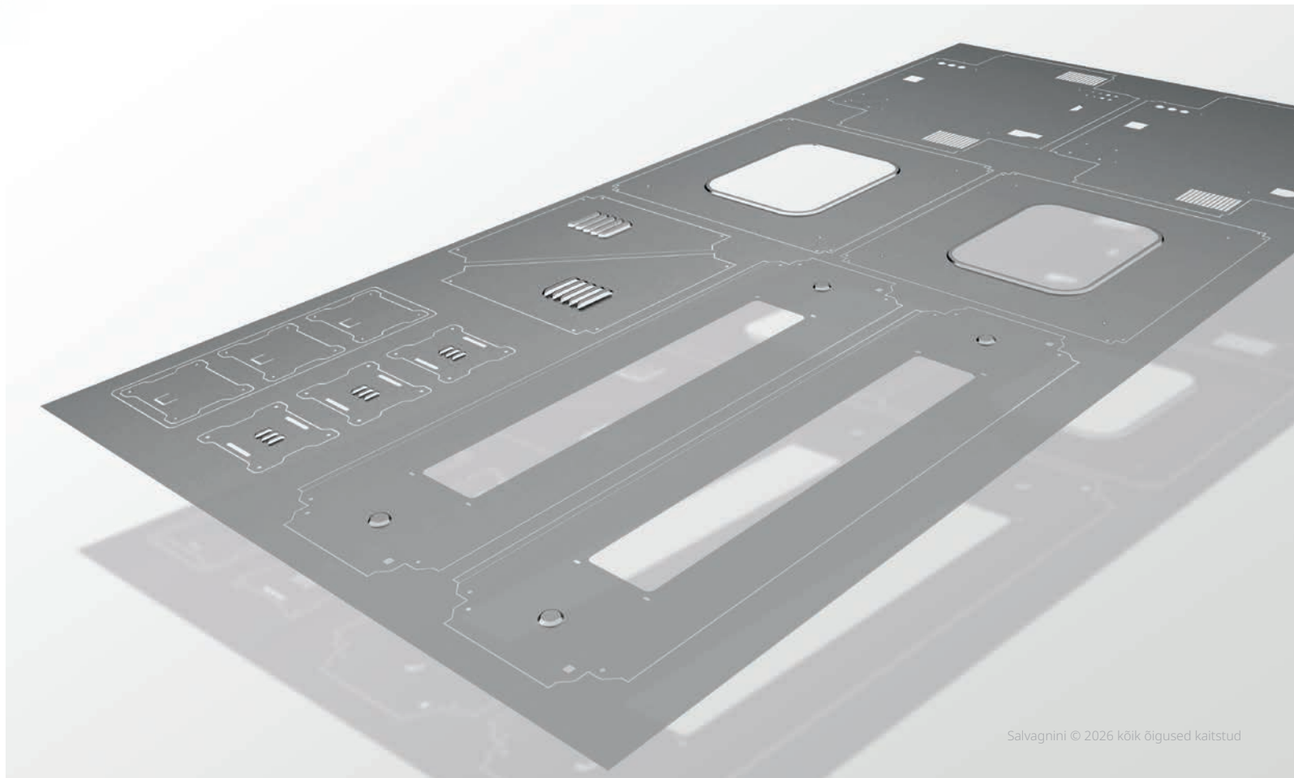

Salvagnini © 2026 kõik õigused kaitstud

Mitmetempliline pea: tööriistad alati kättesaadavad.





Mitmetemplilisel peal on **stantsikonstruktsioon**, mis mahutab **kuni 59 tööriista**, mida tootmiseks vaja on. **Iga tööriist käivitatakse eraldi ja on alati kättesaadav**. Mitmetempliline pea tagab templi ja matriitsi suure joondustäpsuse ning seega töötluskvaliteedi lühendatud tsükliaegadega, kõrvaldades tsüklisisesed seadistused ja nendega seotud ooteajad. Tööriistade määrimine on automaatne ja standardvarustuses.

Mitmetempliline pea pakub mitmeid eeliseid:

- **teeb nii üksik- kui ka mitmikstantsimist;**
- **minimeerib ümberpaigutusi lehe viimiseks tööriista juurde;**
- **lühendab tsükliaega ja vähendab tööriistade kulumist;**
- **parandab stantsimise paindlikkust;**
- **maksimeerib tootlikkust paigutustes, mis vajavad eri kuju ja suurusega stantsimisi.**

Tööriistavahetus on lihtne ja äärmiselt kiire. Et operaator saaks matriitse ja templeid hõlpsalt vahetada, väljub pea alumine osa konstruktsioonist automaatselt, ülemine osa aga eemaldatakse **käsitsi**.



B-TÜÜPI JAAMAD



C-TÜÜPI JAAMAD

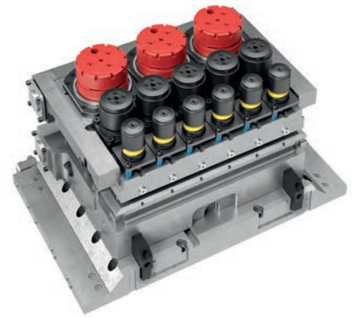

D-TÜÜPI JAAMAD

THICK TURRET TEMPLITE TÜÜBID					
Jaama tüüp	**Jõud**	**Läbimõõt**	**Sisetükid**	**Stantsimine**	**Vormimine**
B	120 kN	31.7 mm		✔	✔
C	200 kN	50.8 mm		✔	✔
D	200 kN 300kN	88.9 mm	üksik	✔	✔
		31.7 mm	Multitool 3		✔
		31.7 mm	Multitool 4	✔	
		24.0 mm	Multitool 6	✔	
		18.0 mm	Multitool 10	✔	
		12.7 mm	Multitool 16	✔	

PEA KONFIGURATSIOON	
Max stantsimisjaamade arv	14
Max tööriistade arv	59
Alumise ja ülemise pea vahe (mm)	18
Max vormimiskõrgus (mm)	16
Thick turret tööriistade tüüp:	B, C, D
B-tüüpi jaamade arv Ø 31.7 mm	6
C-tüüpi jaamade arv Ø 50.8 mm	5
D-tüüpi pööratavate jaamade arv Ø 88.9 mm	3
Lisavarustus	
Alumise silindriga vormimisjaamad	6 (2B, 2C, 2D)
Elektriline keermestusüksus	paigaldatud pea küljele

Salvagnini © 2026 kõik õigused kaitstud

Suure jõudlusega tööriistad



S1 jaoks soovitatavad thick turret tööriistad on Matrix Toolsi projekteeritud ja valmistatud. Üle 40 aasta turul tegutsenud ettevõte katab kogu tootmisahela, valmistades standardseid, parameetrilisi ja eritellimusel lahendusi konkreetsete vajaduste jaoks ning tagades alati kõrgeimad kvaliteedi- ja töökindlusstandardid.

Stantsitööriistade sari kuulub **Premium-seeriasse** ja pakub suurt jõudlust ilma paindlikkuse ja lihtsuse arvelt järeleandmisi tegemata. Templihoidjad B, C ja D on varustatud uuendusliku iEM-sisetükiga.

Jetform ja **Rollform** on spetsiaalsed vormimistööriistade sarjad. Ventilatsiooniribid, äärestatud avad, klambrid, hinged ja logod on vaid mõned Jetformiga võimalikud vormimistoimingud: ainulaadsed tööriistad, mis on loodud vastavalt nõutavale vormimisele. Rollform-seeria teeb seevastu kiiresti sisselõikeid, ribisid ja astmeid.

MultiMATRIX on multitööriistade sari, mis lühendab ümberseadistamise aega ja suurendab stantsimismasina paindlikkust. Iga stantsimise multitööriist mahutab 4 kuni 16 tööriista läbimõõduga 12,7 kuni 31,7 mm. Vormimise multitööriistad on saadaval 3 tööriistaga jaamadena, igaühe läbimõõt 31,7 mm. Kõik multitööriista tööriistad on pööratavad ja indekseeritavad.

Lisavarustu

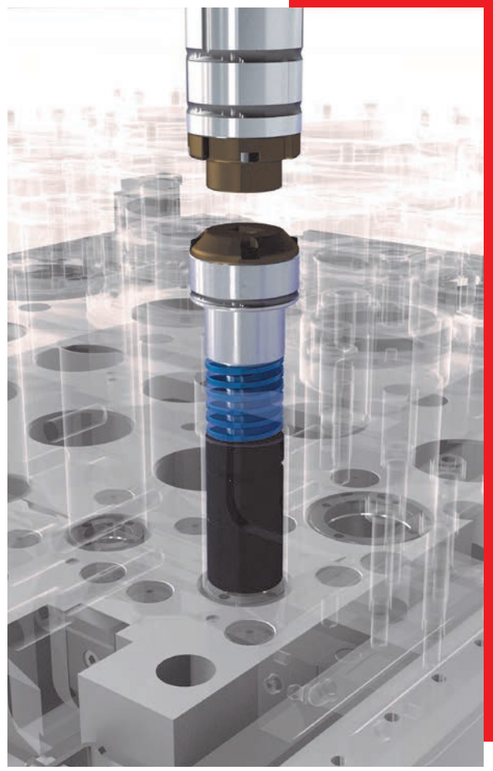

Alumised silindrid on paigaldatud õõnessilindritele, mida saab kasutada ka tavaliste stantsimisjaamadena.

Tööpea küljele saab paigaldada lisavarustusena elektrilise **keermestus**üksuse, mis mahutab kuni 6 erinevat tööriista. See ei võta tööriistadelt ruumi, kuna asub väljaspool pead.



TOOLS

TOOLS on Salvagnini uus **tarkvaramoodul stantsitööriistade andmebaasi graafiliseks haldamiseks** stantsimis- ja lõikekeskustes ning stantsi-laseri kombimasinates. TOOLS määrab tööriistad interaktiivselt ja graafiliselt, lihtsustades eri kujuga (sh erikujuga) templite sisestamist ja stantsimispeade seadistuste loomist ning võimaldades paindlikult hallata iga templi ja matriitsi käitumist eri materjalide ja paksuste korral. Seda kasutatakse ka templi käigu korrigeerimiseks, vormimise ooteaegade muutmiseks, jäätmete eemaldamise kasutamiseks ja keermestamise dünaamika juhtimiseks, kui see on konfiguratsioonis olemas.

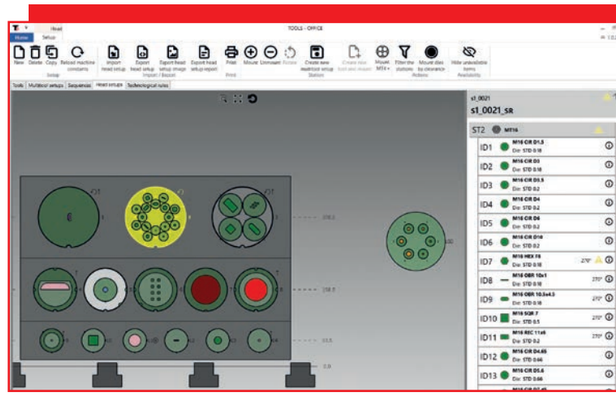

Salvagnini © 2026 kõik õigused kaitstud

Manipulaator: täpne tsentreerimine ja kiire töötlemine.

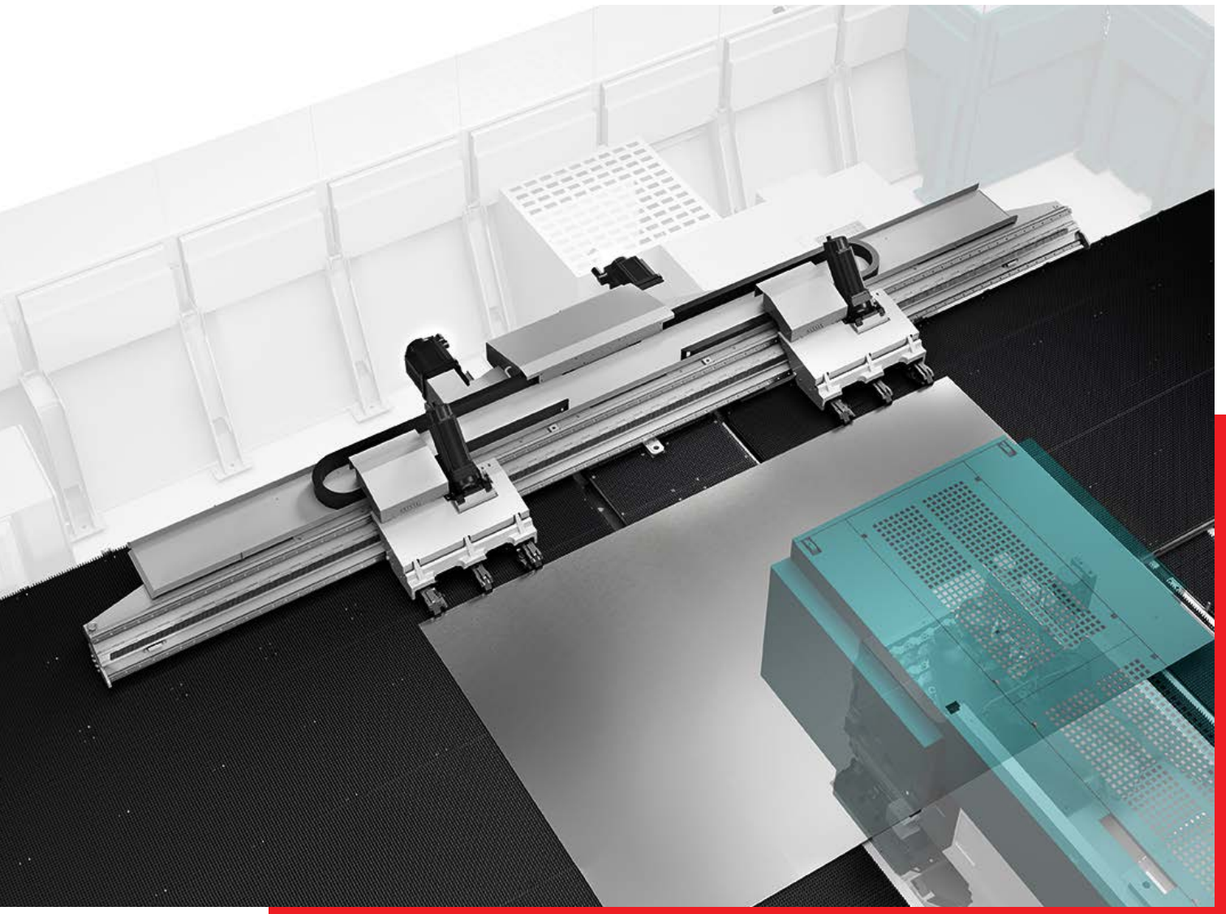

Kahe sõltumatu kelguga manipulaator tsentreerib lehe töötluse alguses ja hoiab seda stantsimise ja lõikamise ajal kinnitatuna. Kelgud võivad töötada samaaegselt või vaheldumisi. Igal kelgul on 3 sõltumatult avanevat pikendatud haaratsit, millest üks on muudetava seadistusega, et oleks võimalik töödelda kõiki **lehe piirkondi.** Kahe kelgu X-telje käik on 3450 mm ja võimaldab töötlemist ilma ümberhaaramiseta.

Valikuvabadus.

Mitmetemplilise pea kõrval asuv fiiberlaserpea liigub kelgul mööda Y-telge 290 mm käiguga: see lõikab lehte, tagades maksimaalse lõikegeomeetria vabaduse, ning teeb ka detaili lõpliku eraldamise. Saadaolevad 3000 või 4000 W allikad võimaldavad suurt lineaarset lõikekiirust ning absoluutset täpsust ebakorrapäraste kontuuride lõikamisel.

Laser võimaldab toota ja eraldada lehest mis tahes geomeetria ja mõõtmetega detaile.

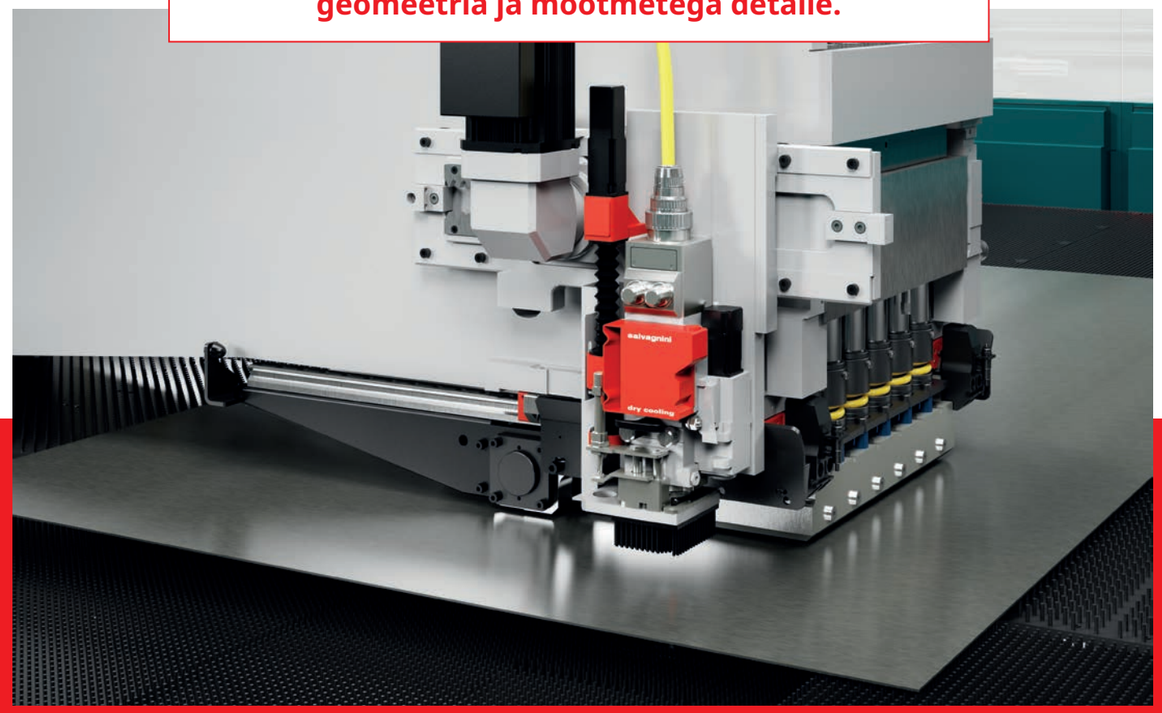

ACUT

ACUT on S1 standardvarustuses ja **võimaldab lõigata suruõhuga**, kui see on sobivalt töödeldud. Tootlikkus on sarnane lämmastikuga lõikamisele, kuid kulud on palju väiksemad.

AQM/APM

Need on kasutusvalmis seadmed, mis täiendavad ACUT-i ja ühendatakse otse tehase suruõhuvõrku või süsteemi ees asuva kompressoriga.

AQM filtreerib õhku, APM aga tagab lõikeprotsessiks vajaliku rõhu.

Salvagnini © 2026 kõik õigused kaitstud

Modulaarne, skaleeritav automaatika tõhususe taastamiseks.

Automaatika roll kasvab pidevalt: see vähendab ohtu, et laadimine ja mahalaadimine muutuvad kitsaskohtadeks, ning aitab vähendada tööjõukulude mõju.

Laadimis-/mahalaadimisühendused vastavad kõigile automaatikanõuetele: alates iseseisvast tööst kuni automaatse integreerimiseni paindlikesse rakkudesse või mehitamata automaattehastesse.

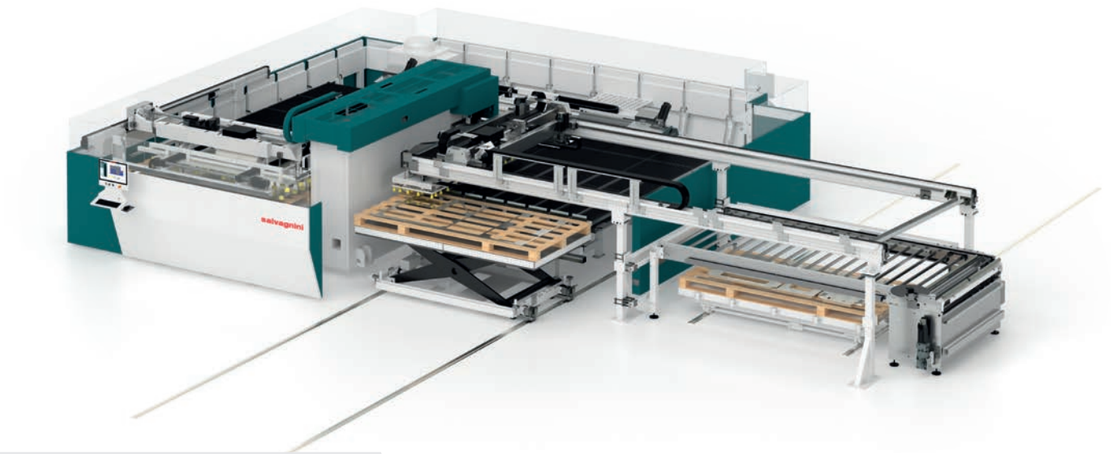

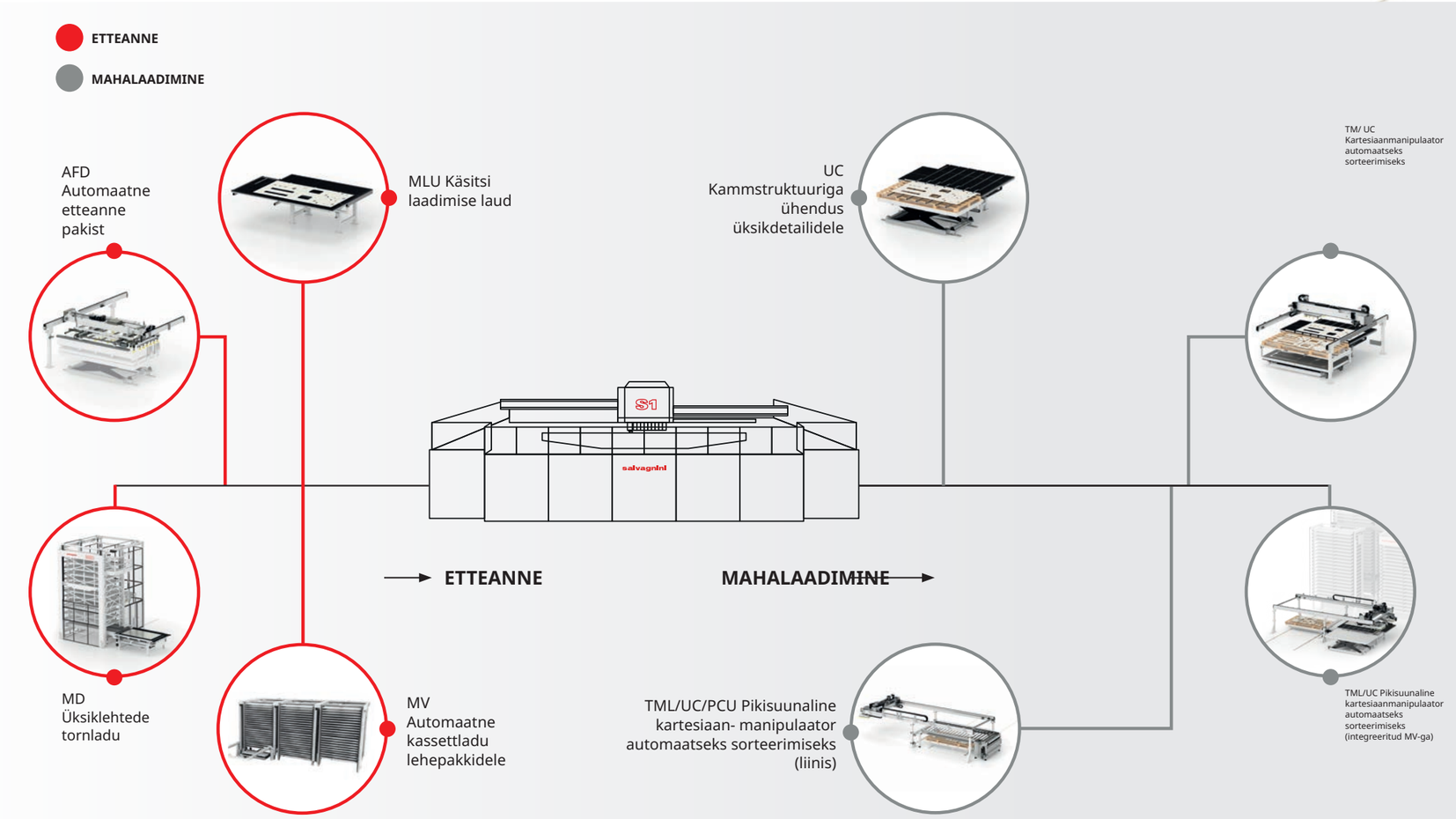

Etteandeseadmed

S1 võib olla varustatud eri tüüpi etteandeühendustega:

- MLU käsitsi etteandeks;
- AFD etteandeks pakist paralleelajas;
- MD komplektide või üksiktoodete just-in-time tootmiseks. Üksiklehtede tornladu annab lehe ette ja tsentreerib selle paralleelajas ning on saadaval 6 kuni 15 alusega konfiguratsioonides;
- MV komplektide või üksiktoodete just-in-time tootmiseks. Mitme torniga automaatne kassettladu MV saab anda S1-le lehti ette pakist või üksikult, kui see on integreeritud SMD-seadmega.

Mahalaadimisseadmed

Mahalaadimisseadmed määravad süsteemi tootmisstrateegia. Erinevad lahendused suunavad ka programmeerimisstrateegiat. Salvagnini valikus on:

- UC: **automaatne kammstruktuuriga seade** lauale mahalaadimiseks pärast töötlemist; laadib sama lihtsalt maha üksikdetaile, terveid mikroühendustega lehti või skelette.
- TM: **kahe teleskoopse kartesiaan-manipulaatoriga seade** detailide automaatseks äravõtmiseks ja virnastamiseks pärast töötlemist ilma skeletti lõhkumata.
- TML: **kahe teleskoopse kartesiaanmanipulaatoriga pikisuunaline seade** detailide automaatseks äravõtmiseks ja virnastamiseks või liini edastamiseks pärast töötlemist ilma skeletti lõhkumata.
- PCU: TML-iga integreeritud ühendus S1 järel, mida kasutatakse detailide **mahalaadimiseks** käärtõstelauale või **edastamiseks** järgmisele süsteemile harjaspinna abil.

Salvagnini © 2026 kõik õigused kaitstud

Tarkvara ökosüsteem.

STREAM – Salvagnini vastus tänapäeva tööstuskeskkonnale – on programmeerimispakett, mis parandab reageerimisvõimet ning vähendab kulusid, kasutusvigu ja protsesside ebatõhusust.

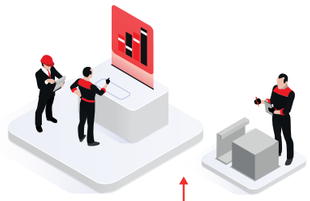

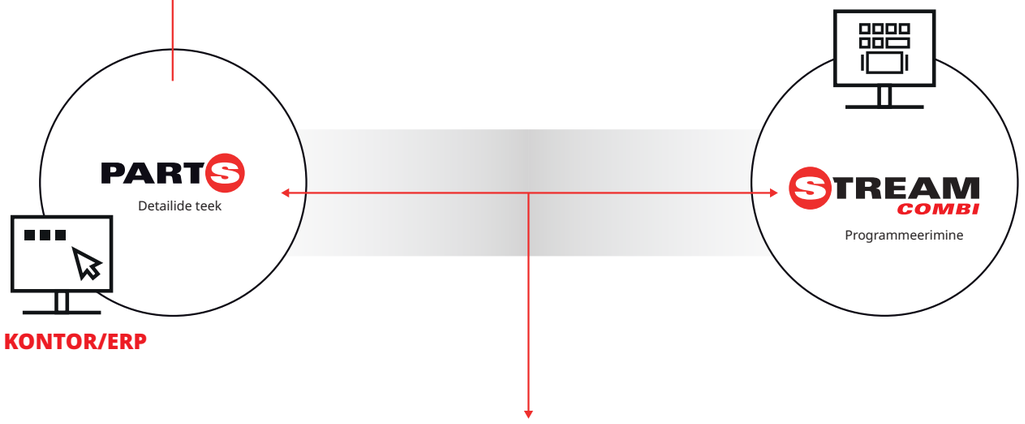



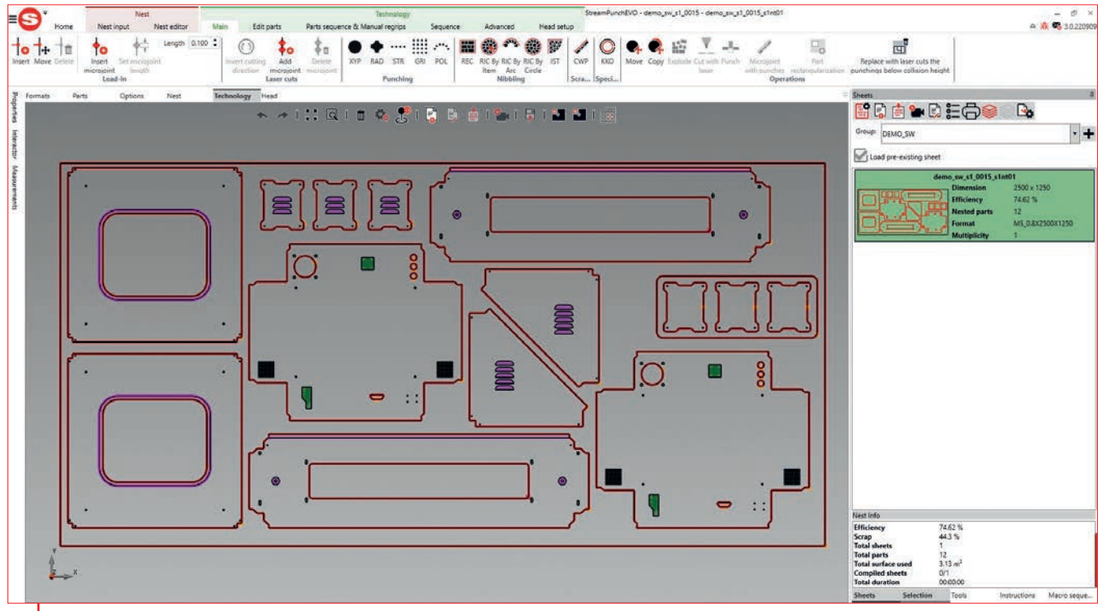

STREAM.COMBI

STREAM.COMBI on tarkvara stantsimis- ja lõikeprogrammide loomiseks; see sisaldab järgmisi funktsioone:

• **CAM**: loob või muudab detaili 2D-joonist ning määrab automaatselt geomeetriate loomiseks vajalikud templid, stantsimis- ja laserlõikejärjestused ning lehe käsitsemise toimingud.
• **Nesting**: optimeerib lehti tootmiseks automaatselt, poolautomaatselt või käsitsi tootmisnimekirja põhjal.
• **OPTI**: optimeerib lehe kasutust, suurendades protsessi tõhusust ja minimeerides jäätmeid.

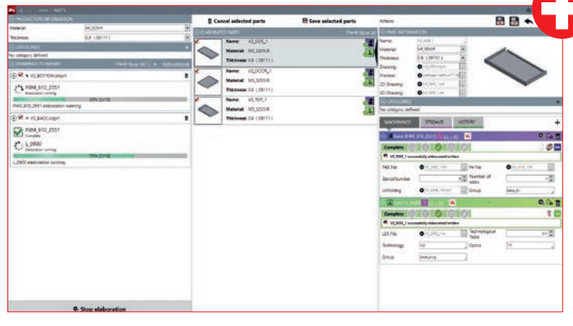

PARTS

PARTS on tarkvara kogu toodete ja detailide andmebaasi haldamiseks:

• liigitab elemendid üldiste või kohandatud kategooriate järgi;
• määrab iga töödeldava detaili tootmisvood;
• on integreeritud CAM-tarkvaraga.

See on integreeritud keskkond **kõigi kontori- ja tootmisalal tehtavate toimingute haldamiseks;** see moodustab ühtse **juurdepääsupunkti kõigile tehnoloogiatele,** lõikamisest painutamiseni; see suudab rahuldada kõik planeerimise, programmeerimise, tootmise, juhtimise, kontrolli ja optimeerimise vajadused kogu tootmisprotsessi vältel.

Salvagnini © 2026 kõik õigused kaitstud

Koordineerige oma tehast reaalajas OPS-iga.



Arenenud digitehnoloogiate kasutuselevõtt võimaldab luua ja hallata keerukaid, integreeritud, kõrgelt automatiseeritud ja suure jõudlusega süsteeme ning aitab välja töötada lihtsaid lahendusi, mis ei nõua tootmise paigutuses struktuurseid muudatusi, muutes nutika tootmise maailma palju kättesaadavamaks.

Tootmisvõrrandis toimib OPS – Salvagnini modulaarne protsessitarkvara – keskse koordinaatorina, hallates ja jagades teavet kõigi keskkondade vahel, et muuta protsess tõeliselt tõhusaks.

OPS võtab tootmisnimekirja reaalajas vastu tehase ERP/MRP-süsteemist ja toetab programmeerimist, määrab reeglid ja algoritmid, et **automatiseerida protsessi, lisades süsteemile intelligentsust.**

- **Suudab teha sõltumatuid otsuseid** ühe tootmisloogika või mitme tootmisloogika kombinatsiooni järgi.
- **Võimaldab vahetada teavet** erinevate tehnoloogiate vahel, näiteks FSJ-raku (Flexible Smart Job shop) komponentide vahel.
- **Korraldab tootmist,** määrates prioriteete, hallates tellimuste muudatusi või tühistamisi ning kontrollides tootmiseks vajaliku tooraine või pooltoodete olemasolu.
- **Loob automaatselt stantsimis- ja lõikepaigutused,** rühmitades detailid materjali, paksuse, tootmise ja tellimuse järgi.
- **Annab tagasisidet tehase ERP-süsteemile,** uuendades materjalide olemasolu ja tootmise seisu reaalajas, detail detaili haaval.
- **Vähendab või kõrvaldab üleliigsed** madala lisandväärtusega toimingud.
- **Ühendab märgistus-, jälgitavus-** ja laohalduslahendused enne ja pärast stantsimist ning laserlõikust, minimeerides vigade riski ja ooteaegu.

salvagnini

Väärtustest väärtuseks.

Modulaarne lahendus kolmel teenindustasemel, mis on mõeldud vastavalt:

Act
igapäevavajaduste haldamiseks

Plan
ennetava hoolduse ja planeerimisteenuste pakkumiseks

Grow
süsteemi kasutuse ja jõudluse maksimeerimiseks

Lähedus, usaldusväärsus ja **pilk tulevikku** on väärtused, mis on alati iseloomustanud laia teenustevalikut tänapäeva väljakutsetele vastamiseks.

LINKS

LINKS (ACT) on IoT-lahendus, mis parandab Salvagnini süsteemide üldist tõhusust uusimate ärianalüüsi tehnoloogiate abil. LINKS võimaldab jälgida masina jõudlust ja pääseda ligi tootmisandmetele, logiraamatutele, jõudluse KPI-dele, telemeetriale ja parameetrite jälgimisele Condition Monitoring protsessi kaudu.

SupportYou

SupportYou (ACT) on tellimuspõhine teenus, mis haldab uuendusi ning pakub tuge STREAM-i ja kõigi kontorijaama rakenduste kasutamisel ja programmeerimisel.

Close2You

Close2You report (PLAN) kasutab LINKS-i andmeid, et anda ülevaade süsteemi seisundist, soovitades vajalikke hooldustöid vastavalt nende kriitilisusele ja pakkudes kokkulepitud meetmeid rikete riski minimeerimiseks.

Rethinks

Rethinks (GROW) on ideaalne lahendus neile, kes soovivad optimeerida oma tootmisprotsessi ning parandada kvaliteeti ja tõhusust, vähendades tööetappide arvu, materjalikulu ja kulusid.

Salvagnini © 2026 kõik õigused kaitstud

salvagnini

salvagninigroup.com

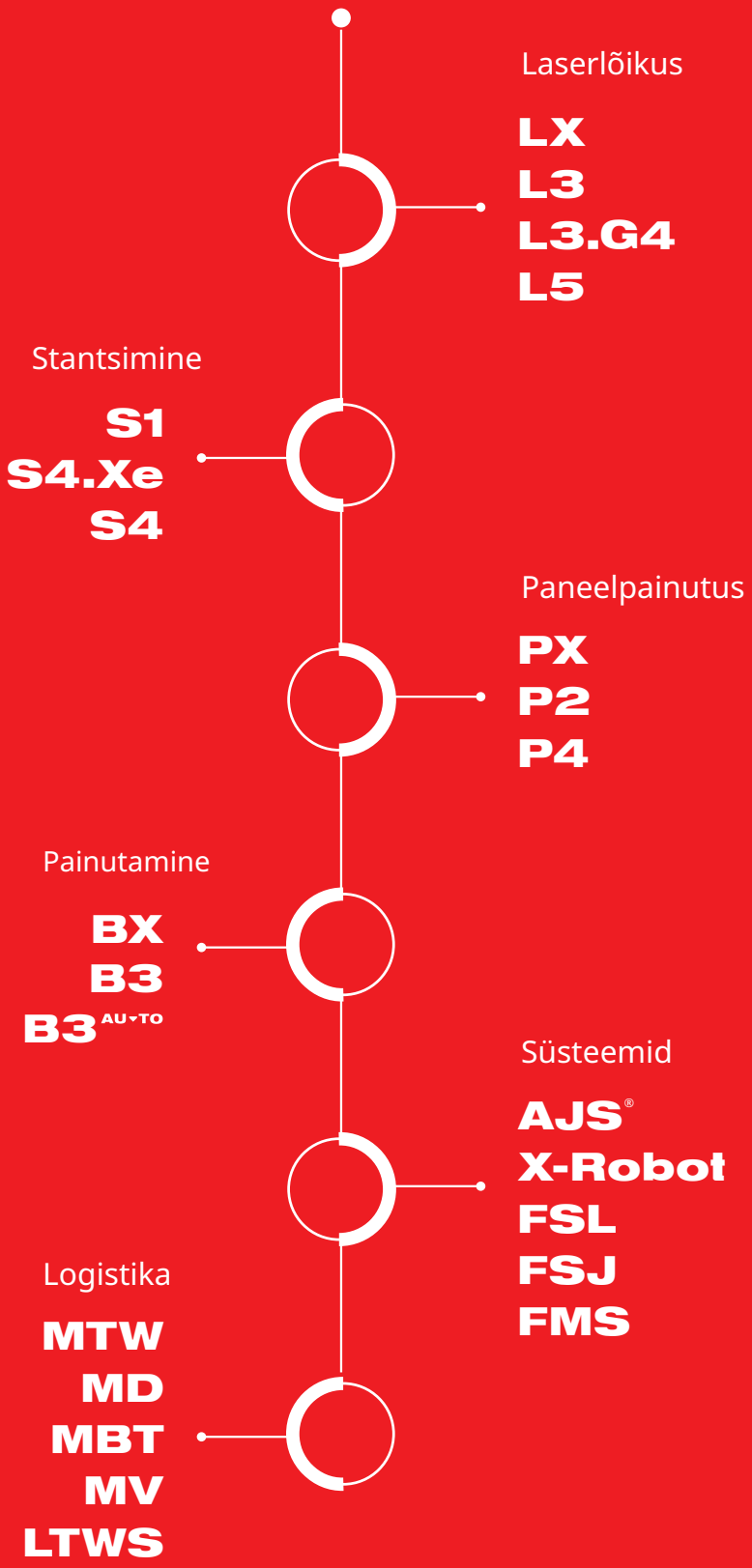

Italian Machinery Association SIA
Voleru iela 2
Riga, LV-1007, Latvia
T +371 2 920 6296
www.italianmachines.eu

This translation has been prepared by Italian Machinery Association with the authorization of Salvagnini. Salvagnini shall not be held liable for any errors, inaccuracies, omissions, or discrepancies arising from the translation process or for any deviations from the original content.

Käesoleva tõlke on koostanud Italian Machinery Association Salvagnini loal. Salvagnini ei vastuta tõlkeprotsessis tekkinud vigade, ebatäpsuste, väljajätete või lahknevuste ega mis tahes kõrvalekallete eest originaalsisust.